Inductiekookplaat, 60 cm breed

IK1164

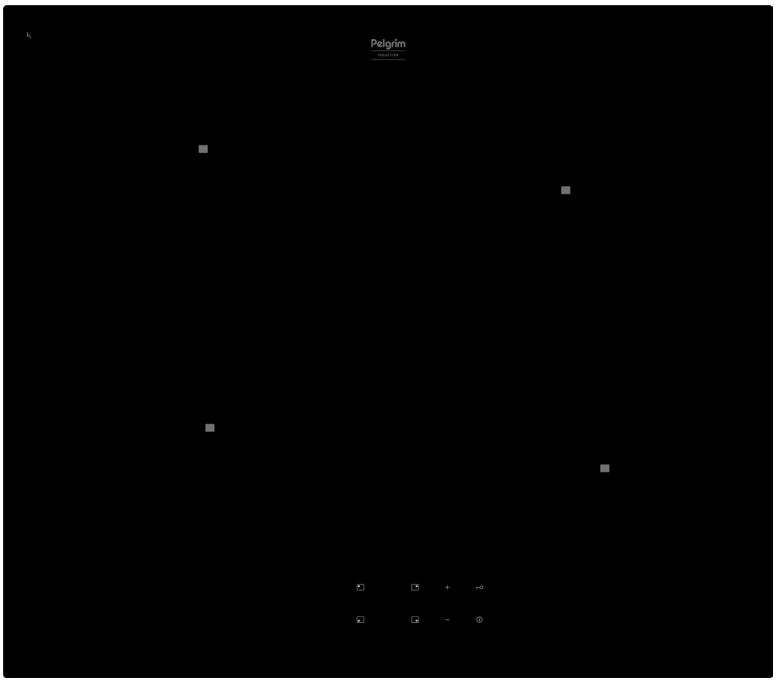

Specificaties

- 2 x kookzone ø 21,0 cm - 80 - 2000 W
- 2 x kookzone ø 14,5 cm - 80 - 1600 W
- 10 standen per kookzone
- Aansluitwaarde: 3500 W / 7200 W

Gebruikersgemak

- Tiptoetsbediening
- Afgeronde rand rondom glasplaat
- 4 timers met uitschakelfunctie (tot 99 min.)
- Restwarmte indicatie
- Kookduurbegrenzing
- Kinderslot
- Boostfunctie per kookzone; tijdelijk extra krachtig vermogen

EAN nummer

- 8715393235091

Schoonmaakgemak

- Keramisch glas; extra stoot- en krasvast

Installatiegemak

- Standaard geleverd in 2-fasen, maar kan ook worden aangesloten op 1-fase door slim powermanagement systeem. In dit geval kunnen alle kookzones tegelijkertijd maximaal op stand 7 worden gebruikt.

Kookzones

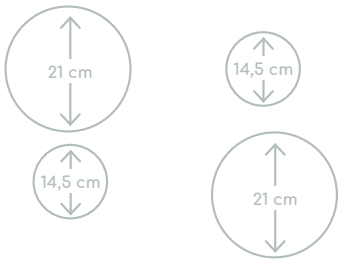

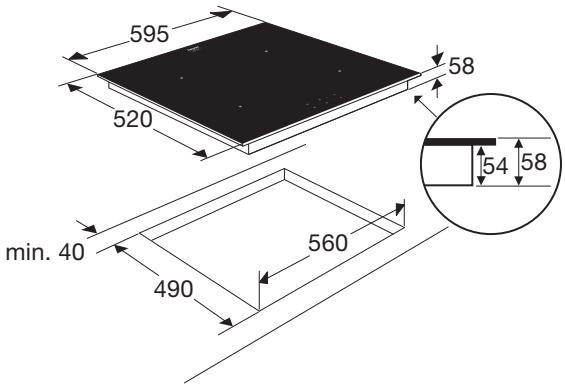

Inductiekookplaat